SCHEMA FUNZIONALE CENTRALE TERMOFRIGORIFERA

CARATTERISTICHE DELLE ELETTROPOMPE		
ID	PORTATA [m^3/h]	PREVALENZA [m c.a.]
P.1	6.84	6.21
P.2	15.48	6.93
P.3	0.36	5.23
P.4	2.88	8.24
P.5	2.52	4.31
P.6	4.32	5.58
P.7	0.36	1.94
P.8	7.92	2.00

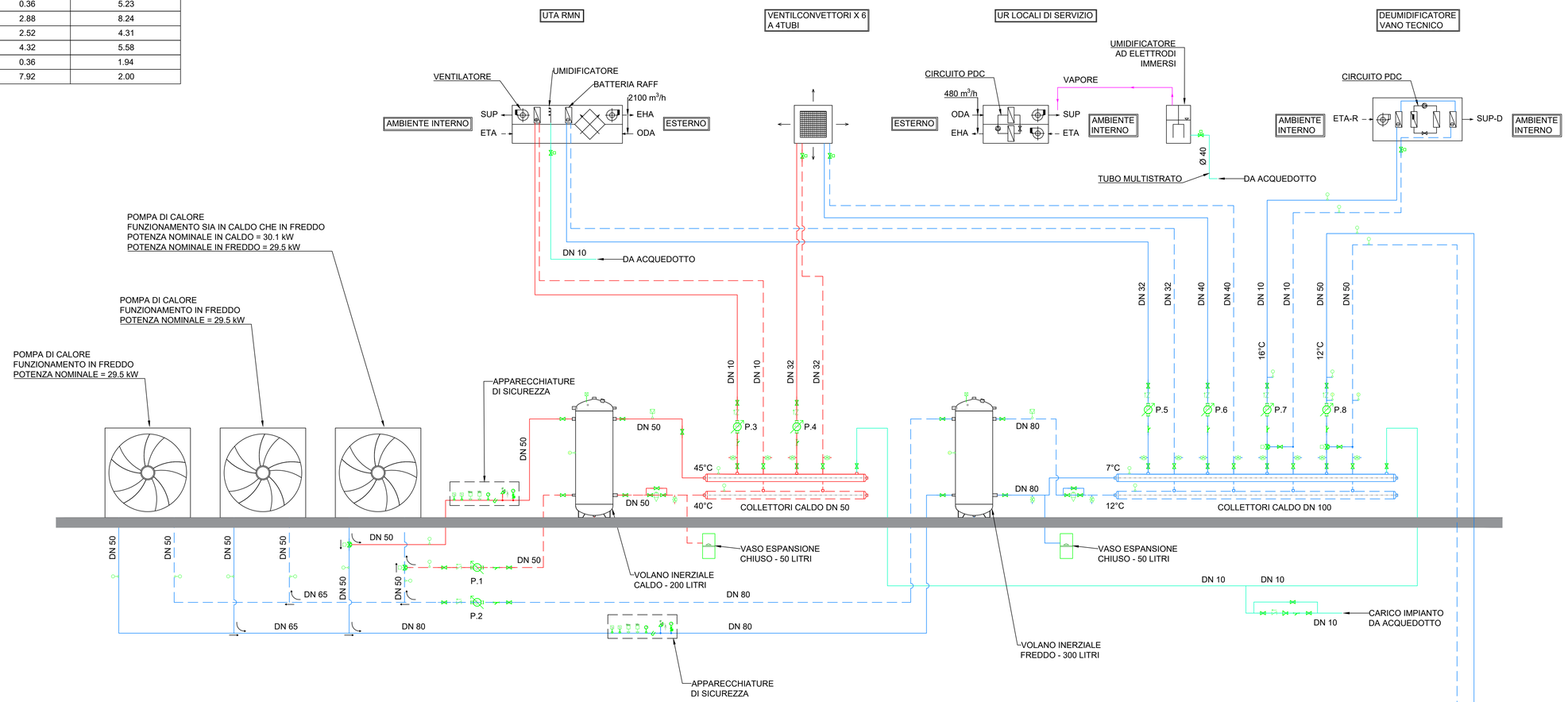

LEGENDA ACCESSORI	
	VALVOLA D'INTERCETTAZIONE FILETTATA NORMALMENTE APERTA
	VALVOLA DI RITEGNO
	VALVOLA MOTORIZZATA A 2 VIE
	VALVOLA MOTORIZZATA A 3 VIE
	FILTRO
	TERMOMETRO AD IMMERSIONE
	MANOMETRO
	SONDA DI TEMPERATURA
	RUBINETTO SCARICO IMPIANTO
	VALVOLA DI SFOGO ARIA AUTOMATICA
	DISAREATORE
	FILTRO DEFANGATORE MAGNETICO AUTOPULENTE
	RIDUTTORE DI PRESSIONE PER ACQUA POTABILE
	VALVOLA DI SICUREZZA
	ELETTROPOMPA SINGOLA

LEGENDA	
	TUBAZIONE ACQUA TECNICA REFRIGERATA - MANDATA
	TUBAZIONE ACQUA TECNICA REFRIGERATA - RIPRESA
	TUBAZIONE ACQUA TECNICA CALDA - MANDATA
	TUBAZIONE ACQUA TECNICA CALDA - RIPRESA
	TUBAZIONE ACQUA FREDDA POTABILE ESISTENTE
SUP	VENTILAZIONE MECCANICA CONTROLLATA - ARIA DI MANDATA
ETA	VENTILAZIONE MECCANICA CONTROLLATA - ARIA DI RIPRESA
ODA	VENTILAZIONE MECCANICA CONTROLLATA - ARIA DI RINNOVO
EHA	VENTILAZIONE MECCANICA CONTROLLATA - ARIA DI ESPULSIONE
SUP-D	DEUMIDIFICATORE - ARIA DEUMIDIFICATA
ETA-R	DEUMIDIFICATORE - ARIA RICIRCOLATA

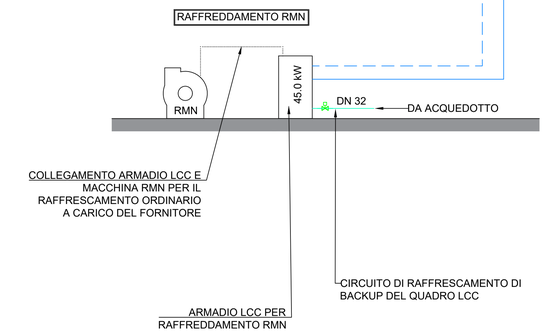

PLANIMETRIA INQUADRAMENTO GENERALE

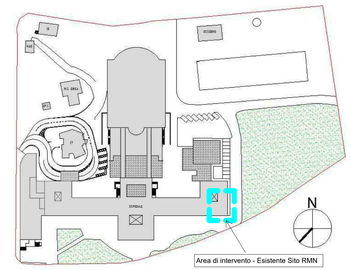

ASLSulcisIglesiente
Azienda socio-sanitaria locale

Attuazione del PNRR di cui alla DGR 12/16 del 07.04.2022 "Piano Nazionale di ripresa e resilienza, Missione 6 – Salute Piano nazionale per gli investimenti complementari. Interventi di cui al decreto di riparto del Ministro della Salute del 20 gennaio 2022 "

PROGETTO ESECUTIVO



RISTRUTTURAZIONE DEL SITO DI RISONANZA MAGNETICA PRESSO IL PRESIDIO OSPEDALIERO CTO DI IGLESIAS
CUP B34E22000380006

Schema di Centrale termofrigorifera

Codice elaborato

Categoria	Tipo	Progressivo
IM	DS	009

Scala	Data	Revisione
-	MARZO 2025	00

Committente

ASLSulcisIglesiente
Servizi Tecnici, Logistici e Patrimonio
Località Sirai – 09013 Carbonia
Tel. 0781 6683487-3378-3609
https://www.aslsulcis.it/

Dott. Ing. Claudio Piergianni

Gruppo di progettazione

B.T.C. Srl - GmbH
Via Ressel, 2F Resselstrasse
39100 Bolzano - Bozen
Tel. 0471 200372
Fax. 0471 539338
P.IVA - MwSt. 02229220211
Progettazione Impianti elettrici e meccanici
Progettazione Strutture, Sicurezza

ORDINE DEGLI INGEGNERI DELLA PROV. DI BOLZANO
Dott. Ing. LUCAS MOSNA
No. 1597
INGENIEURKAMMER DER PROVINZ BOZEN
Progettazione edile e generale

New Engineering Srl
via Brennero 138 - 38121 Trento (TN)
Tel. 0461 03 73 00 - Fax. 0461 03 73 89
P.IVA 02327120214

ORDINE DEGLI INGEGNERI DELLA PROV. DI TRENTO
Dott. Ing. PIER LUCA
ISCRIZIONE ALBO N° 2392
Progettazione impianti elettrici e meccanici
Progettazione Strutture, Sicurezza

Approvazioni